OPENLAND
TACTICAL
N.ER.G

2.6D DEFENSE FACTORY

CATALOGO PRODOTTI

263 Defense Factory è un'azienda giovane, che progetta, produce e commercializza sistemi di difese perimetrali e barriere antintrusione ad uso militare.

Nata per soddisfare le esigenze in ambito militare, non solo per la difesa perimetrale ed individuale, ma anche per lo stoccaggio di armi, con rastrelliere fisse e mobili a sistema modulare.

Il nostro Team di sviluppo, opera utilizzando e creando sistemi ad elevato contenuto tecnico/professionale.

La sinergia con la Openland Tactical, azienda leader nella produzione e commercializzazione di articoli e prodotti ad uso militare, completa le capacità tecnico/commerciali, grantendo un'affidabilità operativa.

BARRIERA MOBILE ANTI INTRUSIONE PER VEICOLI

PROGETTATO E REALIZZATO IN ITALIA

Vista anteriore con esposizione lame

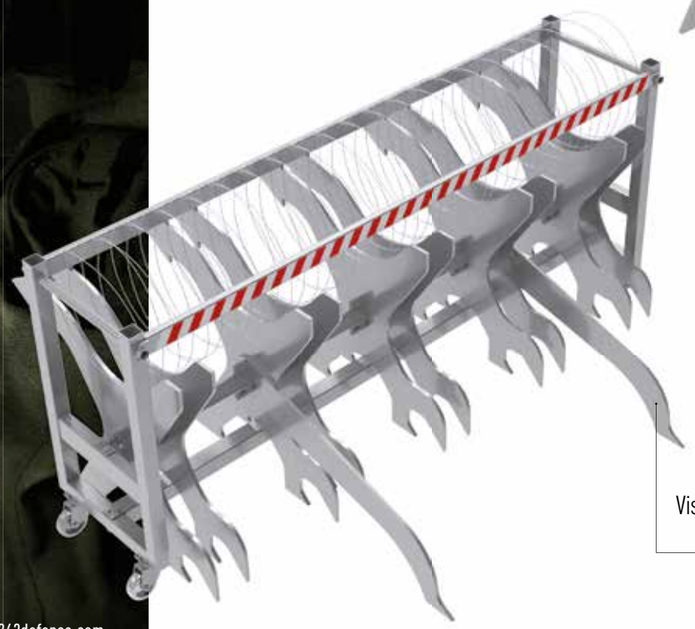

Vista posteriore con esposizione piedi

Realizzata in acciaio al carbonio, spessore delle lame 12 mm, completamente smontabile per facilitarne il trasporto.
Possibilità di montaggio concertina anti scavalcamento sulla parte superiore, modulabile in altezza fino a 3 spire.
La barriera si compone di struttura con ruote orbitanti, lame anti sfondamento e rostri posteriori, fissaggio tramite dadi e bulloni, le lame possono essere ripartite liberamente all'interno della struttura.
La barriera viene fornita con 10 elementi attivi di arresto, pezzi aggiuntivi opzionali ordinabili con codice 263-BARMLAM
Concertina su richiesta non compresa nella struttura, acquistabile separatamente. (Cod. 263-CONC)

Dati tecnici

Lunghezza	2150mm
Larghezza	1240mm
Altezza A	1000mm
Altezza B	780 mm
Altezza Totale	1780 mm
Peso A+B	375 kg
Peso A	345 kg
Peso B	30 kg

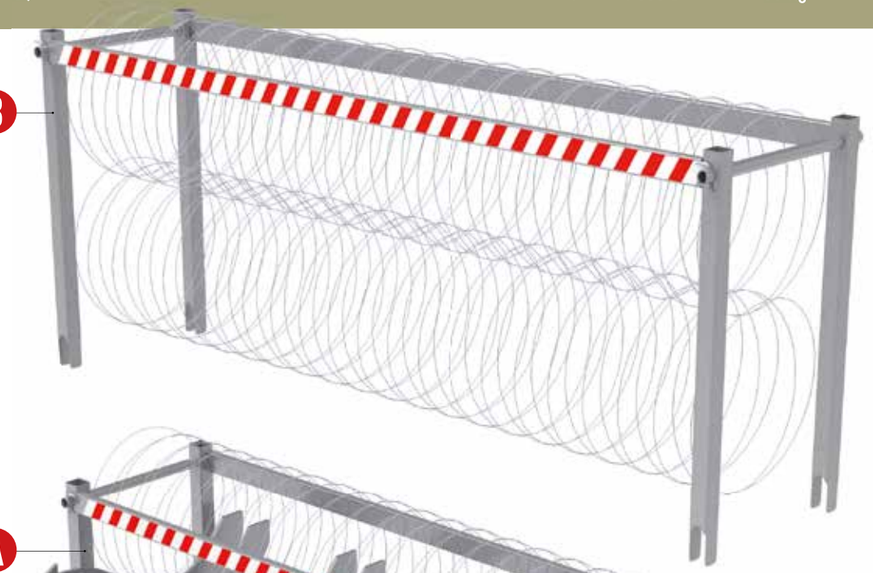

B

Parte superiore amovibile
Cod. 263-BARMVA

A

Parte inferiore
Cod. 263-BARMVB

Lama antisfondamento
Cod. 263-BARMLAM

CAVALLO DI FRISIA SMONTABILE E TRASPORTABILE

Cod.263-CDFA

Il cavallo di Frisia portatile realizzato in alluminio, è stato sviluppato per aumentare il livello di sicurezza degli accessi ad aree sensibili, fungendo da deterrente e da barriera protettiva, per l'arresto di veicoli di piccole e medie dimensioni. Adatto a proteggere personale che effettua controlli e checkpoint di veicoli, è stato progettato per essere montato e smontato con facilità, adattandosi perfettamente in tutte le situazioni dove tempi e modi non rendono possibile l'utilizzo di barriere protettive più pesanti ed ingombranti. Con la sua semplicità di trasporto, peso e ingombro ridotto, può essere impiegato anche in postazioni di breve durata. Per aumentare il livello di sicurezza e il grado di protezione, si possono unire più cavalli di Fresia con catene o altri congegni idonei. Adatto per presidi di sicurezza per manifestazioni pubbliche, posti di blocco, checkpoint, etc.

Dati tecnici del Cavallo di Frisia smontato e pronto per il trasporto:

Lunghezza	1020mm
Larghezza	136mm
Altezza	136mm
Peso	15 kg

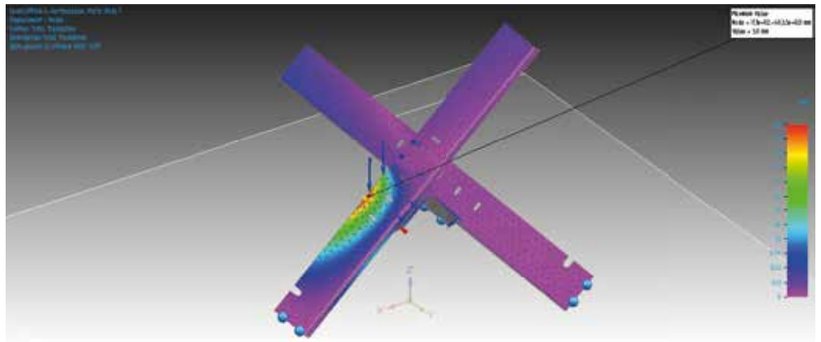

Scaricare la scheda tecnica completa sugli studi statici, ai seguenti indirizzi:
www.263defense.com
www.nerg.it

CONCERTINA ZINCATA Mod. A/70

Cod.263-CONC

La Concertina militare è un tipo di filo spinato con lame di rasoio da 0,50 mm, formata da n°28 spirali doppie.

È ideale come dispositivo anti-intrusione per zone militari, aeroporti, zone invalicabile.

Dati tecnici

Filo	2.50 mm
Lame	0.5 mm
Lunghezza	10 metri
Diametro	70 cm

SIMBOLO H CAMPALE PER SEGNALAZIONE PIAZZOLA ELICOTTERI (SMONTABILE)

Cod.263-HZAE

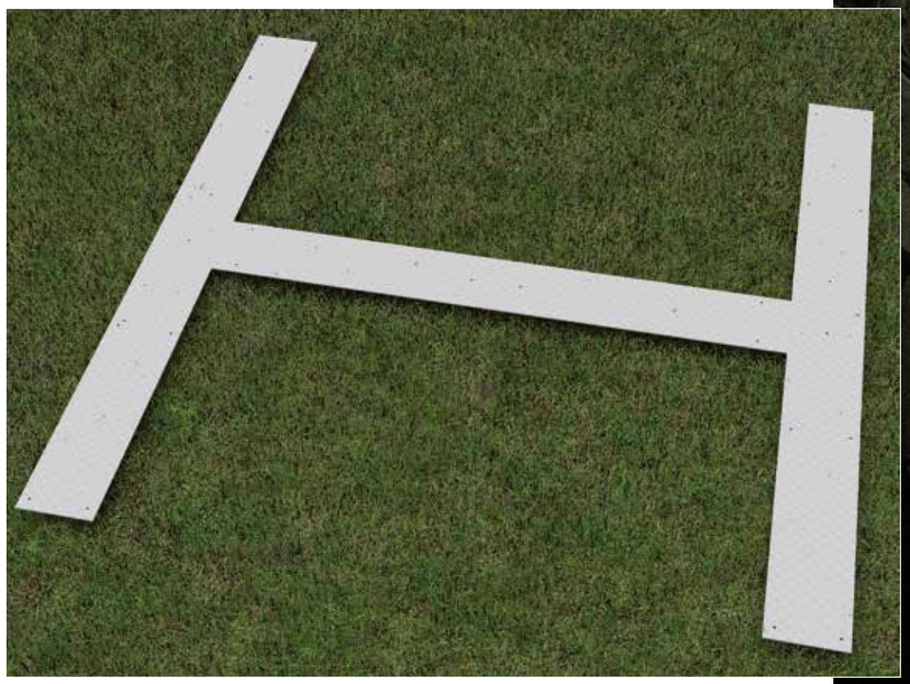

Simbolo H smontabile di segnalazione piazzola elicotteri campale, ricavato da elementi di lamiera di alluminio mandorlata da 30/10. Cerniere di piegatura ed incastri di giunzione, realizzati totalmente in acciaio inox. Verniciata in tinta bianco RAL 9010 (o altri colori su richiesta). Dotazione di 26 picchetti per fissaggio a terra. IMPORTANTE: la qualità del fissaggio a terra, deve essere attentamente valutata in conformità della consistenza del sito di dislocamento; in caso di piazzale in c.a., dovranno essere fissati idonei tasselli.
Imballo: legatura con cinghie su fibbia mordente + sacco per picchetti.

Dati tecnici

Dimensioni montata	4x4 mt
Larghezza nastro	40 cm
Peso complessivo	14 kg
Ingombro ripiegato	cm245x40x5

RASTRELLIERA MODULARE DA PARETE IN ACCIAIO INOX

Rastrelliera in acciaio inossidabile modulare, composta da tre sezioni.Fissaggio a parete tramite fori preforati.
Il modulo **A** può contenere fino a 12 armi lunghe.
Il modulo **B** può contenere fino a 12 armi lunghe.
Il modulo **C** può contenere armi corte e accessori.

L'arma viene bloccata tramite una pinza apposita, che con un semplice movimento ondulatorio, permette con estrema facilità sia l'inserimento che l'estrazione l'arma.

Dati tecnici

Altezza 3 moduli	2650mm
Larghezza	1000mm
Profondità	402mm
Peso totale dei 3 moduli	80 kg
Modulo A	h 500mm
Modulo B	h 1050mm
Modulo C	h 1100mm

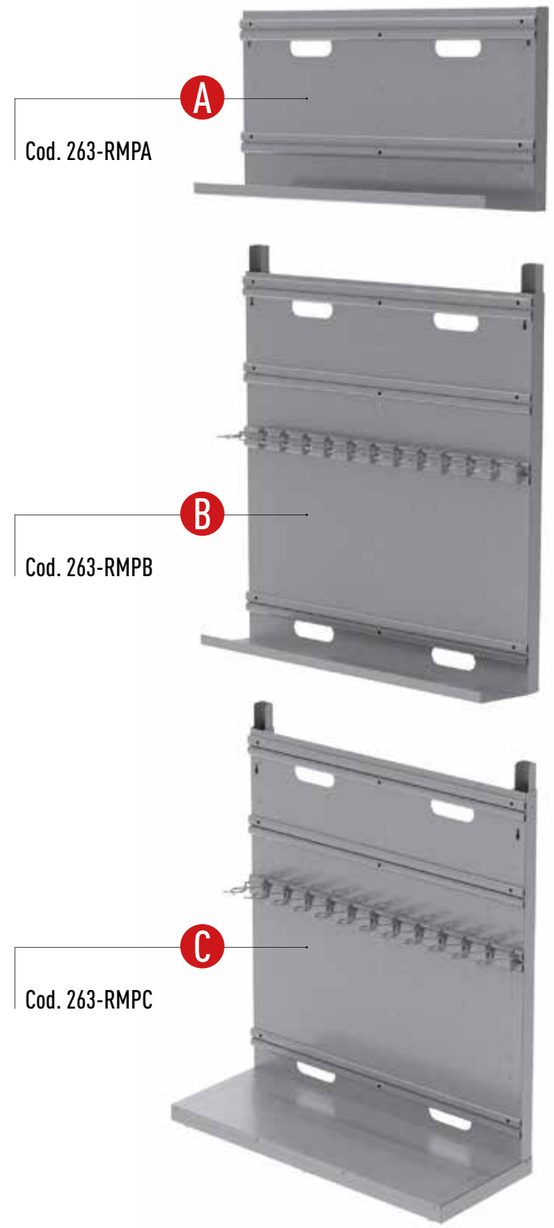

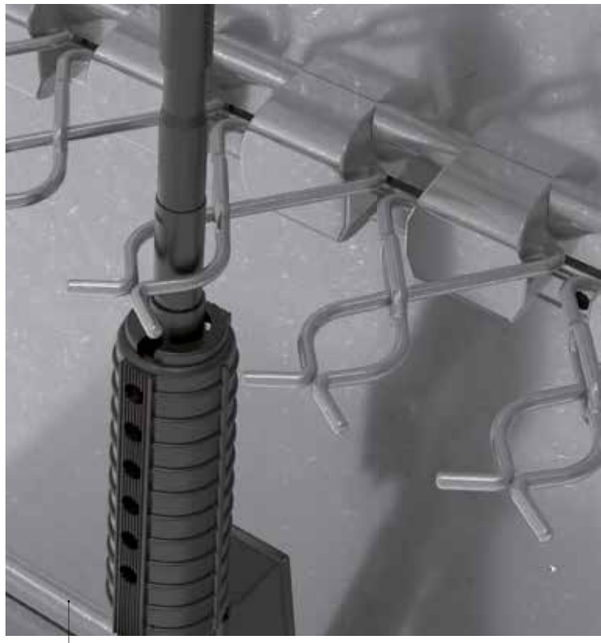

Sistema a pinze per blocco arma

RASTRELLIERA MODULARE SU RUOTE BIFACCIALE IN ACCIAIO INOX

Rastrelliera in acciaio inossidabile modulare, composta da due sezioni, bifacciali, fornita di ruore che ne permettono il facile spostamento.
Il modulo **A** può contenere fino a 12 armi lunghe per lato.
Il modulo **B** può contenere armi corte e accessori su entrabi i lati.

L'arma viene bloccata tramite una pinza apposita, che con un semplice movimento ondulatorio, permette con estrema facilità sia l'inserimento che l'estrazione l'arma.

Dati tecnici

Altezza	1660mm
Larghezza	1000mm
Profondità	750mm
Peso totale dei 2 moduli	100 kg
Modulo A	h 500mm
Modulo B	h 1160mm

Cod. 263-RMRA

Cod. 263-RMRB

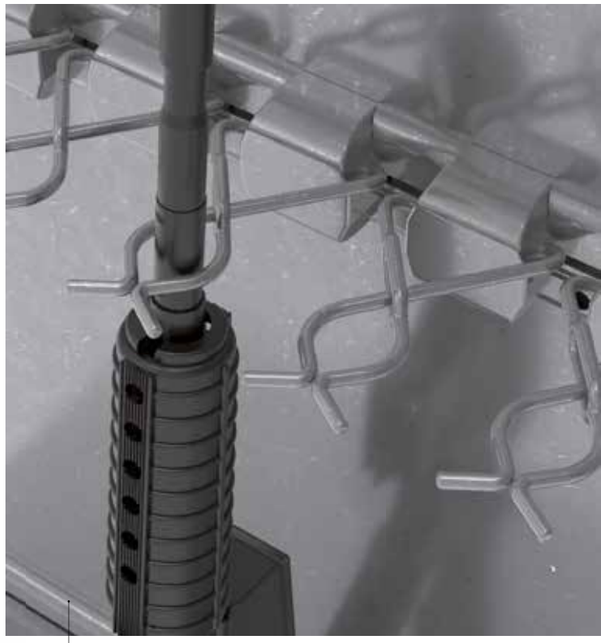

Sistema a pinze per blocco arma

ARIETE SFONDA PORTA

Cod. 263-ASP

PROGETTATO E REALIZZATO IN ITALIA

Ariete sfondaporta, realizzato in Acciaio al Carbonio. Le sue dimensioni ridotte permettono una maggiore manualità e precisione, molto utile per operare in spazi ristretti, facilitando anche il trasporto.

Maniglie protette per maggiore sicurezza dell'operatore.

Presenta una parte in battuta arrotondata per poter permettere una massima spinta a prescindere dal punto d'impatto.

Colore: Nero

Dati tecnici

Lunghezza	250mm
Larghezza	210mm
Altezza	170mm
Diametro parte battente	80mm
Peso	10 kg

SCUDO PER ORDINE PUBBLICO PERSONALIZZABILE

Cod.263-SCUDO

Scudo 60x90cm realizzato in policarbonato trasparente, stampato ad iniezione, spessore 4 mm. Imbottitura ammortizzante in schiuma di poliuretano. Fettuccia da 50mm con velcro e manico in un unico pezzo rivestito in gomma.

Penetrazione: proiettile in alluminio (254 grammi con una superficie di impatto di 750 mm2) a 2 bar di pressione dell'aria.
Resistenza agli urti: impatto di 5 kg. incudine sferica da 3 metri.
Resistenza al fuoco: UNI 7154 7.7.
Becco Bunsen a una distanza di 2 cm. dallo scudo.
Resistenza del sistema di ritenzione: UNI 7417-75 - Precarico 15 kg., Carico dinamico 10 kg. da 750 mm.
Resistenza chimica: 25 ml. di benzina e delle più comuni soluzioni acide e basiche (80% conc.) sullo schermo per un tempo di 3 min.
Test effettuati a temperatura ambiente (25.0° C), alta (+50.0) e bassa (-20.0° C) con un tempo di condizionamento minimo di 4 ore.
Sviluppato e prodotto secondo S.T. 42/7/1.

SCRIVANIA DA CAMPO PIEGHEVOLE

Cod.263-SCP

Scrivania da campo realizzata in polietilene e acciaio. Composta da 2 superfici ripiegabili con piedi di sostegno, 4 cassettoni e 2 sedie peghevoli.

Misure aperta: 1920mm x 500mm x h752mm

Misure chiusa per trasporto: 752mm x 500mm x h752mm

Colore: OD-GREEN

WWW.TRIXDESIGN.IT

2.63 DEFENSE FACTORY

OPENLAND TACTICAL srl

Via Barcis, 1/E - 33170 PORDENONE (PN) - ITALY - Ph +39 0434 551292

info@263defense.com - www.263defense.com - www.nerg.it